ՈՒՂՂԱՁԻԳ ԿԱՊ ՈՒԿ-1 Մ1:20

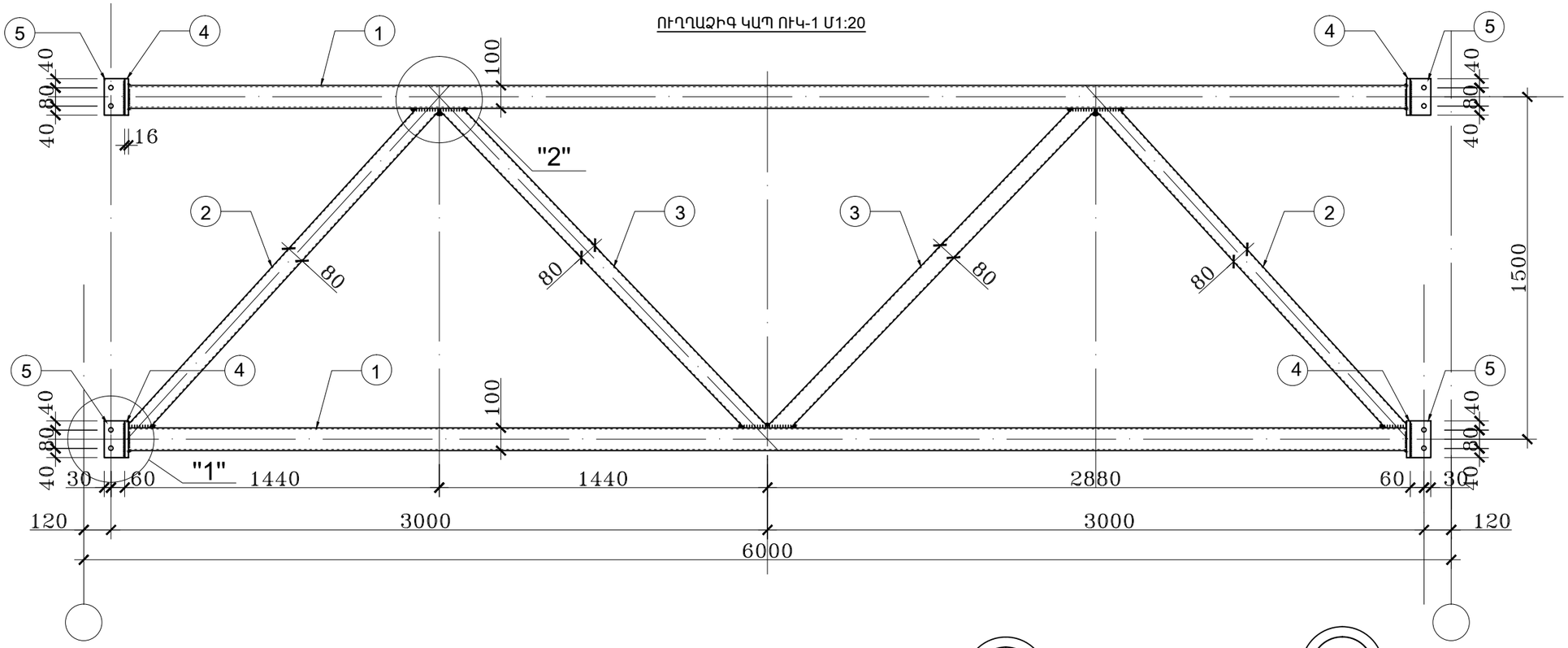

ՄԵՏԱՂԻ ՄԱՍՆԱԳԻՐ ՄԵԿ ՄԱՐԿԱՅԻ ՀԱՄԱՐ

ԱՆՎԱՆՈՒՄ	ԴԻՐՔ	ՊՐՈՖԻԼ ՄՄ.	ԵՐԿԱՐՈՒԹ. ՄՄ.	ՔԱՆԱԿ ՀԱՏ	ՔԱՇ ԿԳ. ՄԵԿ ԷԼԵՄԵՆՏԻ	ՔԱՇ ԿԳ. ԲՈԼՈՐ ԷԼԵՄ.	
1	2	3	4	5	6	7	8
-1 1:20 (2 C)	1	□ 100x100x6	5608	2	95.3	190.6	ГОСТ 30245-2003
	2	□ 80x80x4	1955	2	18.1	36.2	
	3	□ 80x80x4	2008	2	18.52	37.04	
	4	-16x160	160	4	3.3	13.2	ГОСТ 103-76
	5	-10x90	160	4	1.2	4.8	
ԸՆԴԱՄԵՆԸ						281.84	
ԶՈԴՎԱԾ ՄԵՏԱՂԻ ՔԱՇԸ -1.5%						4.23	
ԸՆԴՀԱՆՈՒՐ						286.1	

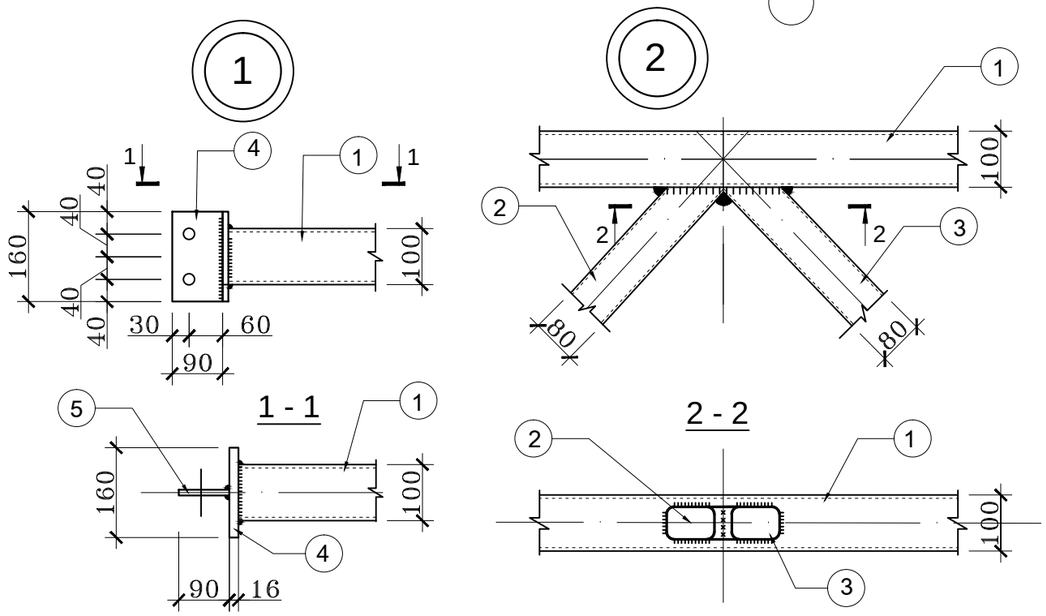

1. Տվյալ թերթը դիտարկել ԵԿ-8; ԵԿ-9 ; ԵԿ-10 թերթերի հետ համատեղ

ԲՈԼՈՐ ՉՆՇՎԱԾ ԱՆՑՔԵՐԸ ԸՆԴՈՒՆԵԼ Ø 23 մմ M20 ՀԵՂՅՈՒՍՆԵՐԻ ՀԱՄԱՐ

	.c		153		
	.c				
	.		c		
				ԱՆ	18	19
			ՈՒՂՂԱՁԻԳ ԿԱՊ ՈՒԿ-1 Մ1:20	ՄԱՌԱ ԵՎ ԴՈՒՍՏՐԵՐ» ՍՊԸ	